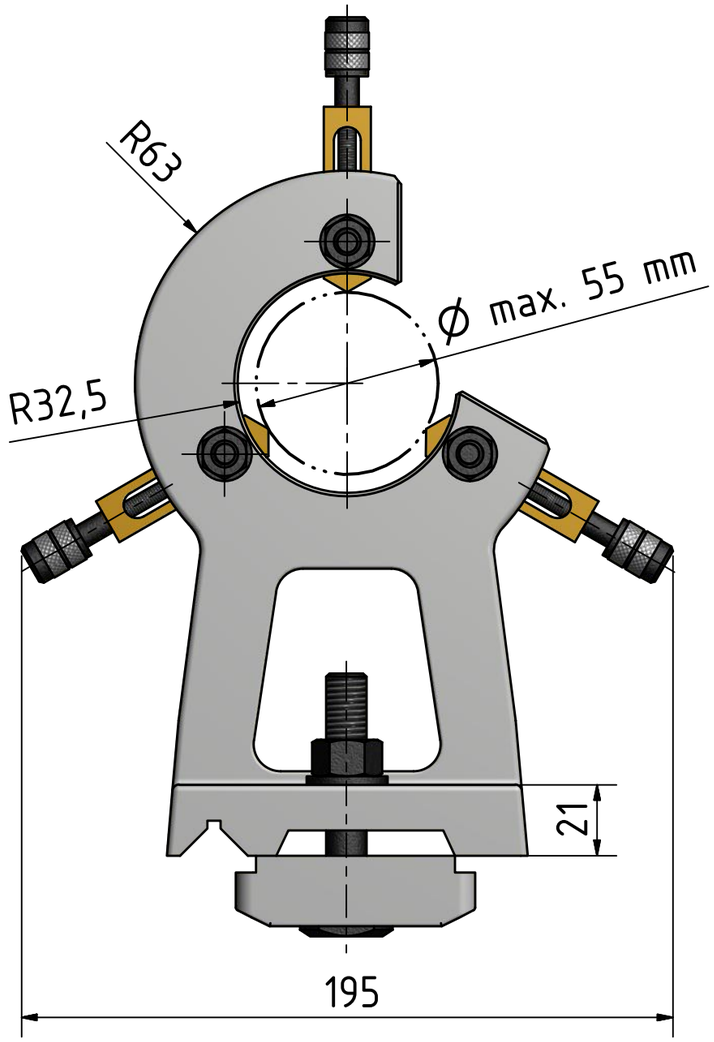

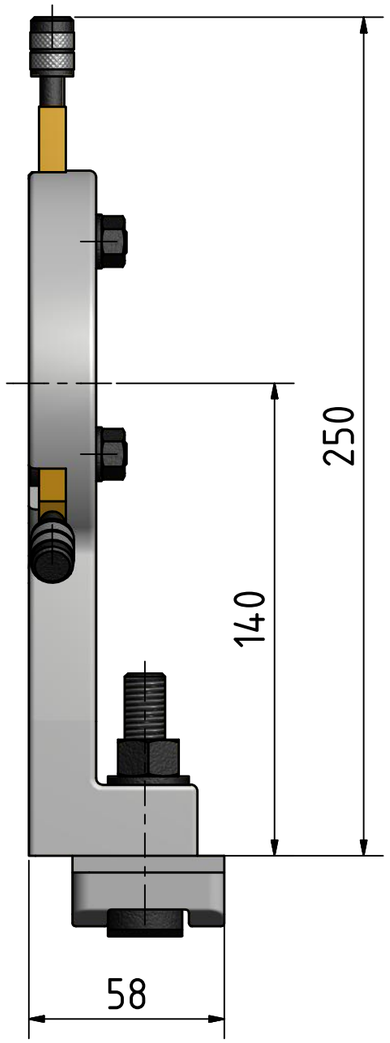

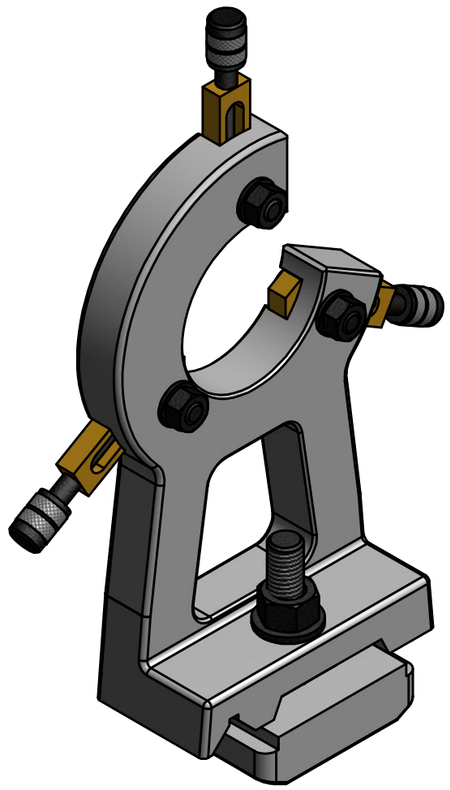

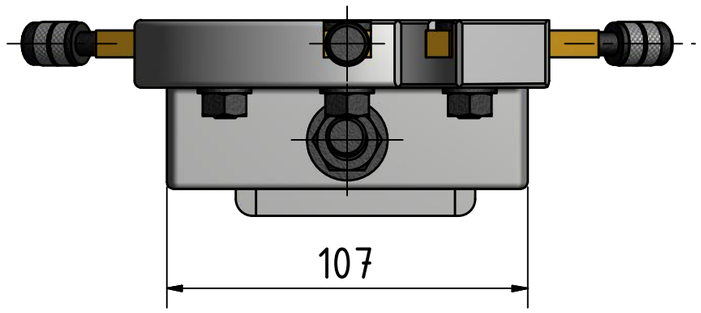

					Datum	Name	
				Gezeichnet	10.05.2010	schell	Feststehende Lünette
				Kontrolliert			
				Norm			
				OPTIMUM® MASCHINEN - GERMANY			3441415
Status	Änderungen	Datum	Name				1 / A3